KLAAR VOOR DE TOEKOMST MET ROLLYXPLUS+

NIEUW!

ENERGIE TOEVOER

VEILIG & COMPACT

GEÏNTEGREERD

ALUMINIUM LICHTLOPEND RAILSYSTEEM

KABELRUPSEN

PERSLUCHT

KABELS & SLANGEN

WIJ LATEN LASTEN ZWEVEN.

STRÖDTER
Handhabungstechnik GmbH

ROLLYXPLUS+
SCHIENENSYSTEM

ROLLYXPLUS+ RAILS
DOORDACHT INNOVATIEF!

Vernieuwingen bij ROLLYXPLUS+

Met de innovatieve **ROLLYXPLUS+** oplossing van STRÖDTER worden kabels en slangen storingsvrij en plaatsbesparend doorgevoerd. Dankzij het ontbreken van hangende slangen en kabels vormen obstakels geen probleem - dat betekent een grote **PLUS+** voor de manipulators van de toekomst!

Wat is ROLLYXPLUS+

Het **ROLLYXPLUS+** lichtlopend railsysteem is als modulair systeem voor het creëren van hangbanen en X/Y lichtlopende kraaninstallaties ontwikkeld. Het systeem heeft uitstekende loopeigenschappen en is ontworpen voor een hefgewicht tot 3000 kg. Met dit modulaire **ROLLYXPLUS+** systeem kunnen eenvoudig en snel hangende kraaninstallaties en manipulator-railsystemen gerealiseerd worden.
Het productaanbod varieert van een rechte verbinding tussen twee werkplekken tot het afdekken van een groot werkgebied. Ook de bedieningsmogelijkheden zijn divers: van een licht, handmatig systeem of een handbediend systeem met aandrijving tot een geheel automatische bediening.

De werking van ROLLYXPLUS+

Het **ROLLYXPLUS+** railsysteem is eenvoudig aan individuele wensen aan te passen. Als basis dient een hard-geanodiseerd aluminiumprofiel in vijf sterkteklassen. Speciale loopwagens met kunststofgelagerde loopwielen en zijgeleidingsrollen garanderen een kantelvrij en uitmuntend soepel en licht loopgedrag. Het systeem wordt aangevuld met een veelvoud aan accesoires, zoals universele ophangingen, railverbindings- en afsluitplaten en verschillende energietoevoermogelijkheden.

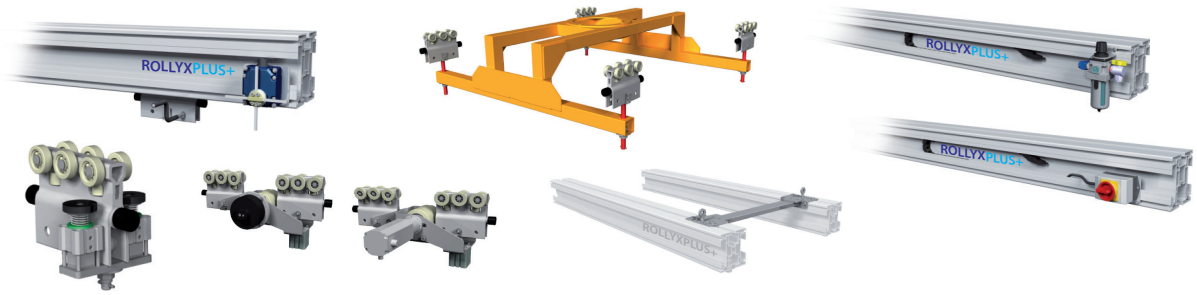

ENERGIE TOEVOER
VEILIG & COMPACT
GEÏNTEGREERD

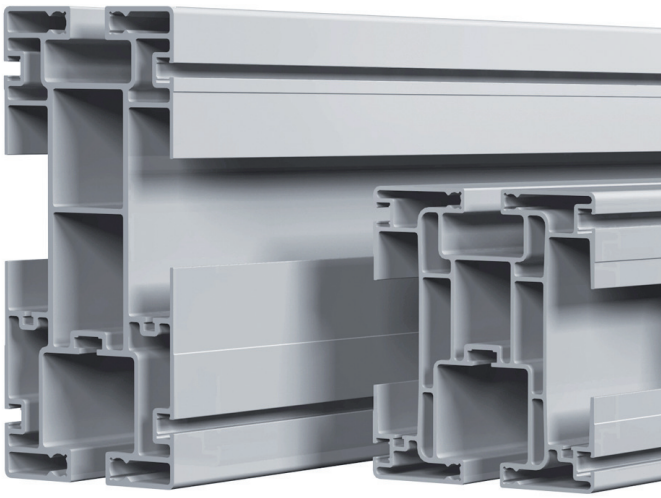

- **Geen kluwen van kabels en slangen!**
- **Sleepweerstand zoals bij elektro-sleepcontactrails voorkomen.**

  Sleepweerstand zorgt voor een zwaardere loop van de railwagens. Sleepwrijving veroorzaakt koper-slijpstof en voldoet daarmee niet aan de technische reinheidseisen voor vervuiling van functierelevante onderdelen met stofdeeltjes.

SRP 285 | SRP 180

VANGVEILIGHEIDSSYSTEEM

ENGINEERING
MADE IN GERMANY

STRÖDTER VANGVEILIGHEIDS-SYSTEEM

Veiligheid staat voorop

De firma Strödter heeft al in 2002 als eerste onderneming vangveiligheidskabels voor onvoorziene situaties op de markt gebracht. Het principe is, dat door kantelen of naar beneden vallen van een railonderdeel, bijvoorbeeld een ophanging, de veiligheidskabel ervoor zorgt dat het railsysteem blijft hangen - maar wel scheef. Het railsysteem en de hijsmiddelen werken dan niet meer goed zodat doorwerken ontmoedigd wordt.

Uitstekende veiligheid.

De veiligheidsvangkabels zijn hier in het groen weergegeven.

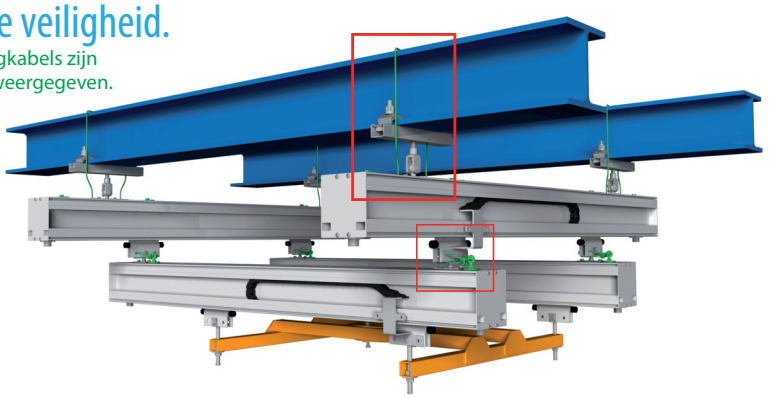

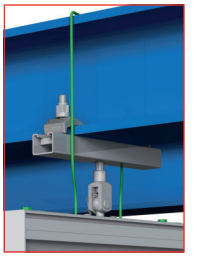

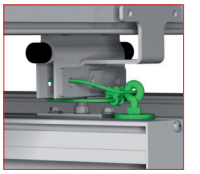

De overtuigende voordelen van ROLLYXPLUS+

BETER – omdat **ROLLYXPLUS+** plaatsbesparend, logischer en compacter is. Er zijn minder ophangingen en staalliggers nodig.

VEILIGER - Omdat kabels en slangen niet op een storende manier onder de rails naar beneden hangen, maar in de rails geïntegreerd zijn en daardoor niet door bijv. heftruckverkeer beschadigd kunnen worden. Ook het probleem met in de weg zittende slangen/kabels richting andere installaties wordt door het **ROLLYXPLUS+** railsysteem opgelost.

TIJDSBESPAREND –

Besparing op montagetijd

De slangen en kabels zijn vooraf al compleet geïntegreerd, waardoor aanbrengen op de montageplek niet meer nodig is.

Besparing op ontwikkelings- en doorlooptijd

Omdat de lucht- en stroomtoevoercomponenten uit slechts weinig onderdelen bestaan en geen aanpassingen aan de maatvoering nodig zijn.

KOSTENBESPAREND - Omdat **ROLLYXPLUS+** zowel constructie-, ontwerp-, materiaal-, montage-, plannings-, als onderhouds- en reparatiekosten vermindert.

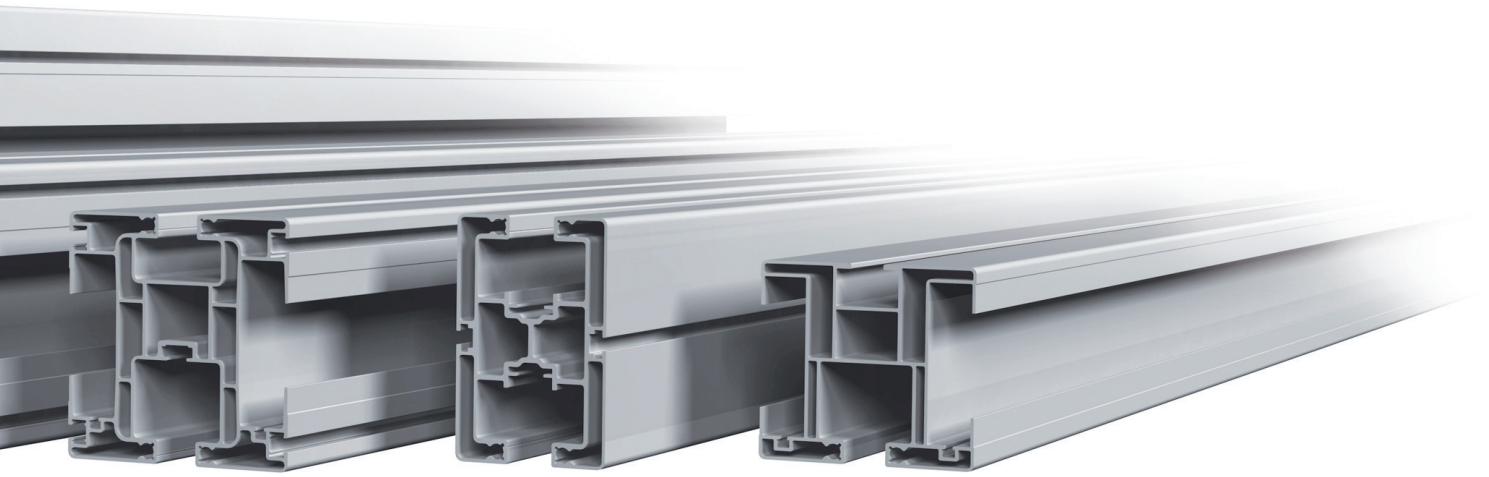

SRP 150	SRP 150Y	SRP 125

OVERTUIGENDE VOORDELEN - EEN OVERZICHT

EFFICIËNTER
- steviger en lichter
- multifunctioneel
- duidelijk compacter
- geen storende kabels of slangen
- vermindert doorloop- en montagetijden
- pasklare oplossingen

FLEXIBELER
- 5 verschillende groottes (tot 3000kg draagvermogen)

FUNCTIONELER
- geïntegreerde kabelrups
- pneumatische of servo-elektrische tandriemaandrijving integreerbaar
- meetsysteem voor afgelegde afstand integreerbaar
- stroomafnemer rail integreerbaar
- materiaal- en gereedschapswagens integreerbaar

VEILIGER
- beschermde energietoevoer
- mechanische opvangoplossingen

ROLLYXPLUS+ HET SYSTEEM VOOR MEER PRODUCTIVITEIT
- lichte loop
- functionaliteit
- automatisering

SLIMMER ONTWERP
- de multifunctionele rails van **ROLLYXPLUS+** als geëxtrudeerd meerkanaals-precisieprofiel
- de meerkanaals-opbouw zorgt voor een laag eigengewicht in combinatie met een grote buig- en torsiestijfheid
- de aluminium rail is hard geanodiseerd in de natuurlijke kleur en leverbaar tot een raillengte van 8m
- de in de markt gebruikelijke energie-toevoercomponenten zijn onhandig en door de geïntegreerde energie-toevoer nu overbodig.
- de gehele raillengte kan als rijbereik gebruikt worden, zodat kortere rails nodig zijn dan bij systemen met hangende kabels of slangen
- compacte bouwwijze en besparing op railkosten
- de **ROLLYXPLUS+** multifunctionele rail is compatibel met de standaard ROLLYX-rails (vorige versie)

VERKOOP
STRÖDTER
Handhabungstechnik GmbH

Strödter Handhabungstechnik GmbH
Gabelsbergerstr. 6 · 59069 Hamm

NEEM DIRECT CONTACT OP
DUITSLAND
PHONE: +49 (0) 23 85 - 9 21 21 - 0
NEDERLAND
PHONE: +31 77 3333 004

VERKOOPVESTIGINGEN DUITSLAND

Vestiging noord
27798 Hude
phone: +49 (0) 700 20 14 00 00
fax: +49 (0) 448 49 20 43 7
e-mail: no@stroedter.de

Vestiging zuid/west
67240 Bobenheim-Roxheim
phone: +49 (0) 700 20 12 00 00
fax: +49 (0) 623 99 96 55 81
e-mail: sw@stroedter.de

Vestiging oost
04299 Leipzig
phone : +49 (0) 700 20 10 00 00
fax: +49 (0)341 86 06 26 98
e-mail: sn@stroedter.de

Vestiging Baden-Württemberg
70794 Filderstadt
phone: +49 (0) 700 20 11 00 00
fax: +49 (0) 711 12 03 06 21
e-mail: bw@stroedter.de

Vestiging Beieren
85375 Neufahrn-Mintraching
phone: +49 (0) 700 20 13 00 00
fax: +49 (0) 8165 92 41 64 3
e-mail: by@stroedter.de

www.stroedter.de

VESTIGINGEN BINNEN EN BUITEN EUROPA

Vestiging Nederland
STRÖDTER Handling Systems NL
AE Venlo, Kaldenkerkerweg 28
mobile: +31 77 3333 004
email: nederland@stroedter.de

Vestiging Hongarije
LK-Hatec Kft., 6060 Tiszakécske
phone : +36 76 54 00 30
Telefax: +36 76 54 00 31
email: info@lk-hatec.com

Vestiging Zuid-Afrika
STRÖDTER Handling Systems SA
East London
phone: +27 74 849 49 50
email: southafrica@stroedter.de

INTERNATIONALE PARTNERS
- **STATECH**, Geraardsbergen, België
- **PRITEC AB VACULYFT**, Fjärås, Zweden
- **DACO**, Vitoria-Gasteiz, Spanje
- **HELIX Systems**, Homewood, Al., USA
- **EX-ES**, Port Elizabeth, Zuid-Afrika
- **SADE**, Harbin, VR China

STRÖDTER productvideo's op internet

STRÖDTER op internet

@ 05/2019 • STRÖDTER Handhabungstechnik GmbH