STRÖDTER AUTOMOBIL
| STANDARD |

COCKPITEINBAU

ROLLYXPLUS+ Schienensystem, Manipulator und Cockpitgreifer

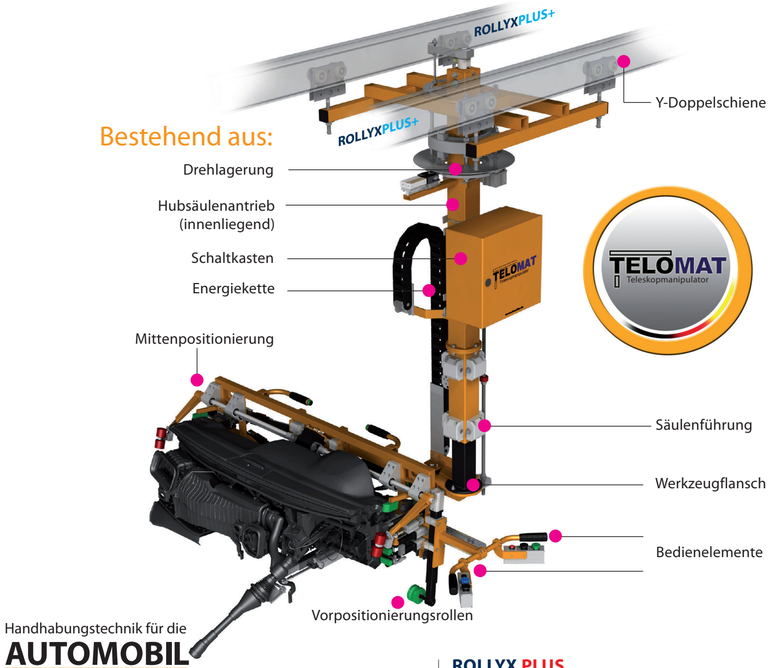

Handhabungstechnik für die
AUTOMOBIL INDUSTRIE

Ihr Vorteil:
KOMPLETTANLAGE FÜR PKW ENDMONTAGE

ROLLYX PLUS TELESKOP-HUBACHSE

Diese Gerätereihe für schwebendes Lastenhandling ist besonders geeignet für den Einsatz am **ROLLYXPLUS+** Schienensystem. Große Momentaufnahmen zeichnen diesen Manipulator aus. Ideal geeignet für den Cockpiteinbau.

COCKPITEINBAU

in standardisierter Systemumgebung
Pkw-Endmontage in Fließfertigung

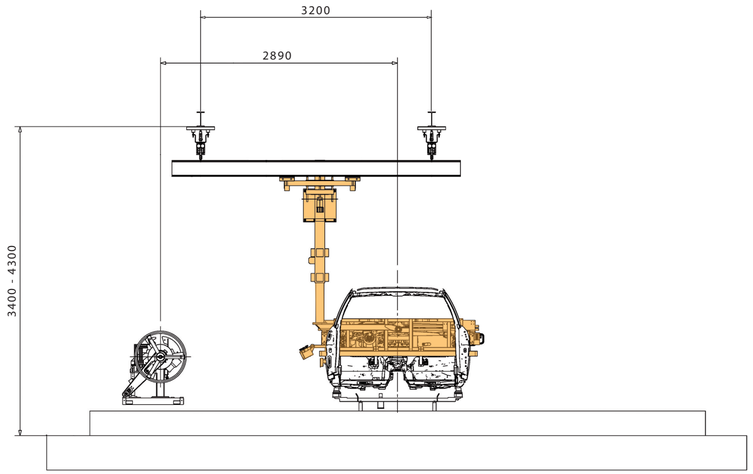

ALUMINIUM - LEICHTLAUF
SCHIENENSYSTEM
ROLLYXPLUS+

INNOVATION

STANDARDANLAGE FÜR MONTAGEBANDLÄNGE 10 m (2-Takte)

KOMPLETTSYSTEM:
- Schienensystem (**ROLLYXPLUS+**)
- Manipulator mit Cockpitgreifer
- Energiezuführung

FESTPREIS AUF ANFRAGE!

PRODUKTINFORMATIONEN

Bedienelemente

- Spannen beidseitig
- Lösen
- Absetzen
- Zustimmen
- Parkbremse Ein/Aus
- Rot-Grün-Anzeige
  Anzeige der Verriegelung am Werkstückträger
  Hinweis: Ohne Positionierung und ohne Schraubtechnik
- Wahlschalter Linkslenker/Rechtslenker

Vorteile:
- Grundtraverse + Tragbalken • Vorpositionierelemente
- mechanische Mittenzentriereinheit • manuelle Z- Positionierung
- mechanische Abstützung für Lenkzwischenwelle • 3- fach Untersützungseinheit

Manipulator TELO-MAT | Daten

Traglast Standard:	120 - 200 kg
Hub Standard:	bis 1200 mm
Hubgeschwindigkeit:	max. 0,8 m/sec
Arbeitsradius:	–
ED:	100 %
Momentaufnahme:	momentensteif
Steuerung:	Pneumatik-Balance (schwebend)
Ergonomie:	direkte Lastführung und verlängerter Handlauf
Arbeitsbereich:	schienengeführt am Fahrwagen

Handhabungsablauf

Der Greifer ist mit zwei Handläufen ausgestattet. Mit Hilfe von Vorpositionierungseinheiten wird der pneumatische Greifer zum Cockpit exakt in Greiferposition positioniert, dabei die Zentrierdorne in die Cockpit-Fixierbohrungen eingeführt und die Materialabfrageschalter werden aktiviert. Beide Taster für „Spannen“ müßten betätigt werden damit das Cockpit gespannt und am Greifer zentriert wird. Gleichzeitig wird der Lastausgleich, die Balance-Schwebesteuerung, automatisch zugeschaltet, aber dies ist nur der Fall, wenn das Cockpit richtig vom Greifer gespannt wurde (Sicherheitsspannabfrage). Das Vormontagedrehgestell wird automatisch eingeriegelt und das Cockpit kann zum Fahrzeug geführt werden. Durch Vorpositionierungsrollen am Türrahmen wird die exakte Position zur Verbauposition bestimmt. Das Cockpit wird in der Karosserie durch die Greifervorrichtung zentriert und kann nun verschraubt werden. Nach der Verschraubung wird der Taster für „Lösen“ betätigt und die Zentrierung öffnet sich. Das Lastgewicht wird aufgehoben und der Greifer gibt das Cockpit frei und kann nun aus der Fahrzeugfront geführt werden. Der Greifer ist zur nächsten Cockpitaufnahme sofort wieder frei.

Optionen & Zubehör
- Schraubertechnik
- Parkbremsen - dienen zur Fixierung des Gerätes in einer gewünschten Parkposition
- Endlosdrehung - ermöglicht ein flexibles Arbeiten an der Bandmontage ohne Drehwinkelbegrenzung an der Hauptlagerung
- Reibfahrantrieb - unterstützt das leichtgängige Anfahren des Fahrwagens am Schienensystem zur Überwindung der Massenträgheiten
- Kontaktschaltung Bandende – Vorwarnung
- Kontaktabschaltung / Bandabschaltung

SCHLÜSSELFERTIG!

PLANUNG + STAHLBAU + SCHIENENSYSTEM + MANIPULATOR + GREIFER + INSTALLATION

© STRÖDTER Handhabungstechnik GmbH, 03/2019

www.stroedter.de

STRÖDTER Handhabungstechnik GmbH • Gabelsbergerstraße 6 • 59069 Hamm
Telefon: +49 (0) 23 85 - 9 21 21- 0 • Telefax: +49 (0) 23 85 - 9 21 21- 21
E-Mail: info@stroedter.de • Internet: **www.stroedter.de** • **www.rollyx.de**

STRÖDTER AUTOMOBIL | STANDARD |

STRÖDTER Handhabungstechnik GmbH

ROLLYXPLUS+ SCHIENENSYSTEM